IQ6VP by IZ6MAF Progetto filtro a cavità Pass Reject a 432 Mhz

Corpo cavità - Sezione trasversale

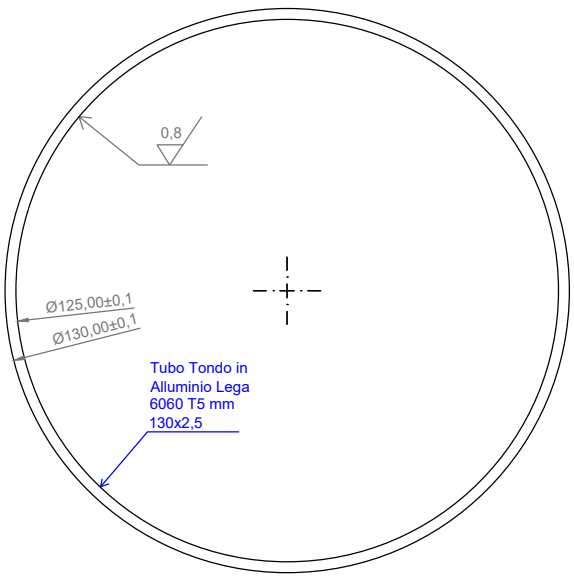

Corpo cavità - Sezione longitudinale

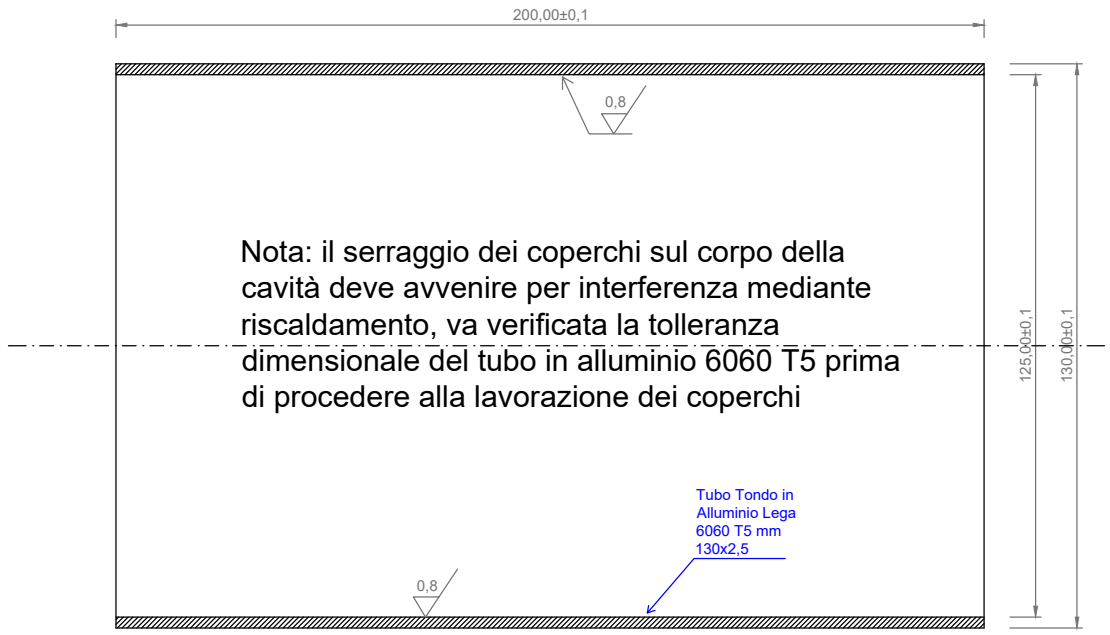

Coperchio - Vista dall'esterno

Coperchio - Sezione

Coperchio - Vista dall'interno

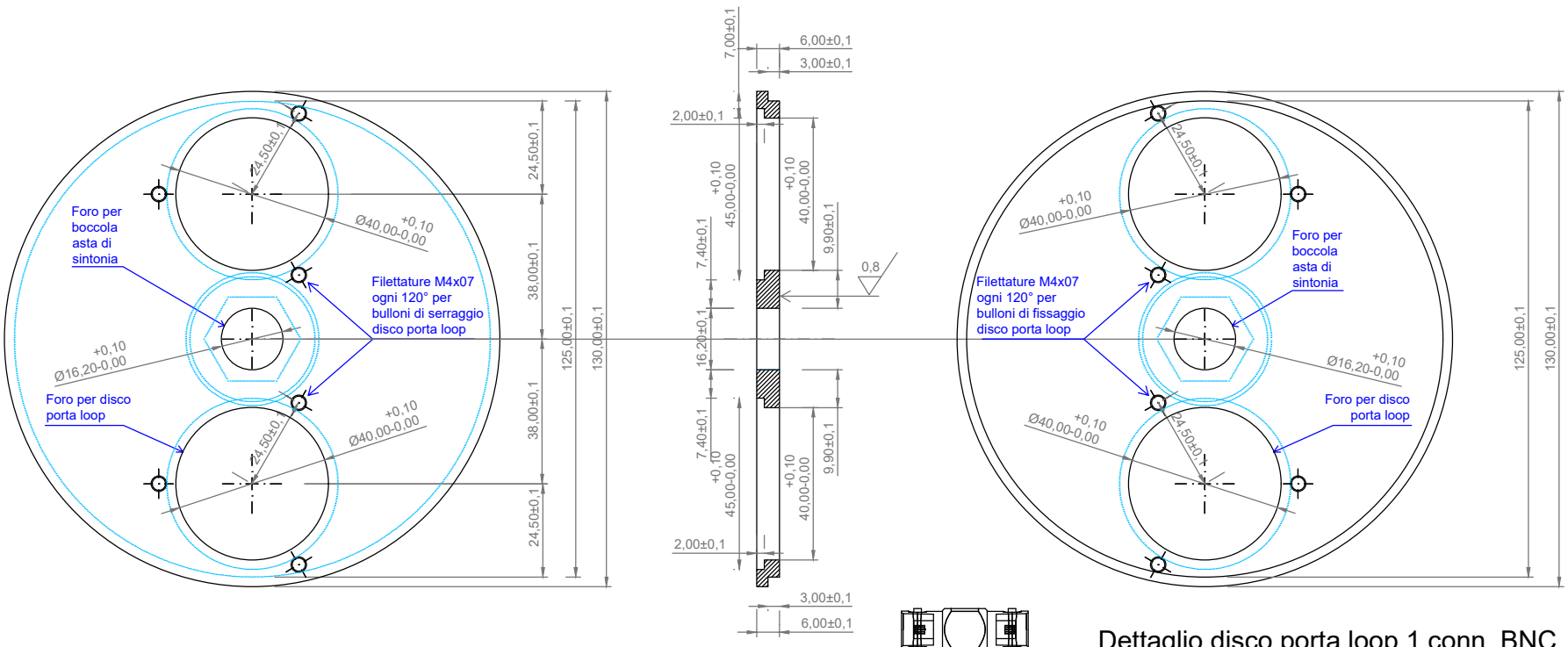

Fondo - Vista interno-esterno

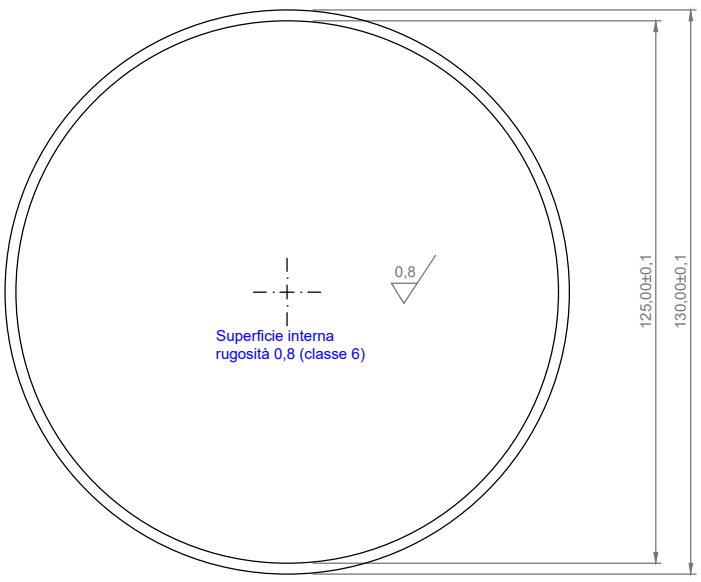

Fondo - Sezione

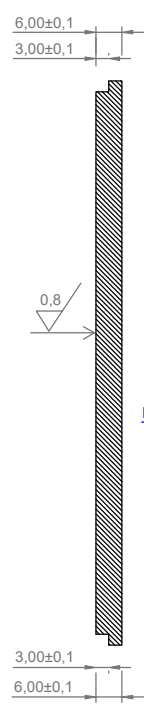

Dettaglio disco porta loop 1 conn. BNC

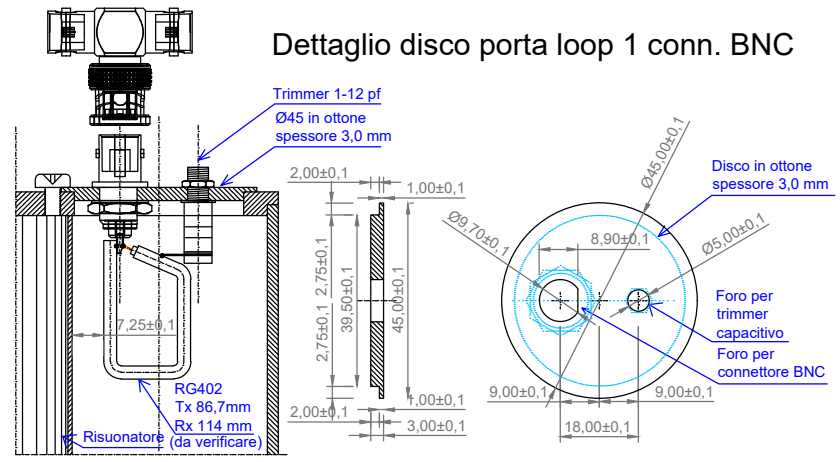

Dettaglio disco porta loop 2 conn. BNC

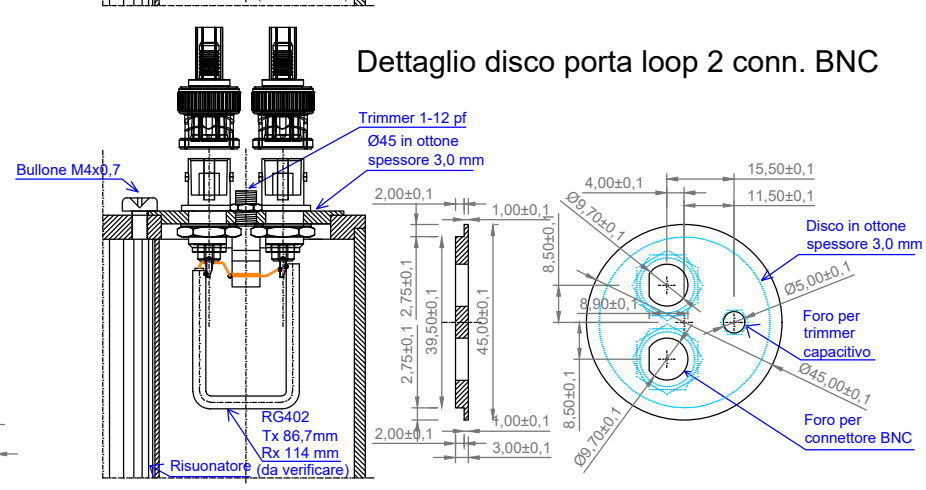
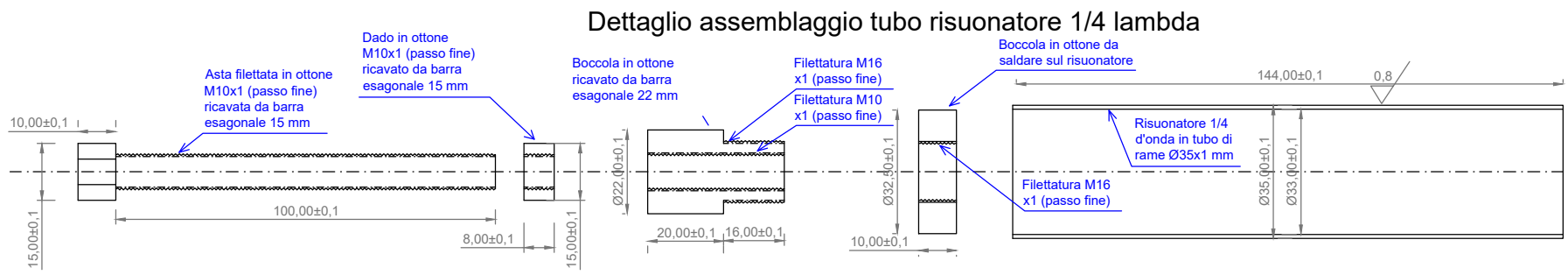
Dettaglio assemblaggio tubo risuonatore 1/4 lambda